Anleitungen Außenkameras

Farb-Kamera EX-CCD-40 Mini-Dome-Vasi (Aufbauversion)

Artikel-Nr.: 30498

Technische Daten
Bildaufnahme: 1/3" Sony CCD- Sensor
Spannungsversorgung: 12 V/DC
Video-Ausgang: 1 Vss / 75 Ohm
Farbsystem: PAL
Temperaturbereich: ca. -10°C bis + 50°C
autom. Tag-/Nachtumschaltung
Fixobjektiv 3,6mm
Gewicht: ca. 390g
Durchmesser: 92mm
Aufbauhöhe: 65mm
für Decken- und Wandmontage
Farbe: Weiß

Einsatzmöglichkeiten
Diese kleine, unauffällige CCTV-Farbkamera ist speziell für den Einsatz in Video-Überwachungsanlagen konzipiert und kann an der Wand oder unter der Decke montiert werden. Die Kamera ist in einem robusten Alu-Druckgussgehäuse mit einer schlagfesten Acrylglas-Kuppel. Sie verfügt über ein 3,6mm Fix-Objektiv und eine autom. Blendenregelung. Bei ausreichender Ausleuchtung arbeitet der Aufnahmesensor im Farbbetrieb. Bei Dämmerung oder Dunkelheit schaltet die Kamera auf schwarz/weiß-Betrieb um und hat somit eine deutlich höhere Lichtempfindlichkeit.

Das Gehäuse ist spritzwassergeschützt und nur bedingt für den Einsatz im Aussenbereich geeignet (maximale Luftfeuchtigkeit 95%). Das Gerät ist nicht wasserdicht! Tauchen Sie die Kamera niemals in Wasser ein!
Verwenden Sie zur Reinigung der Kamera keine scharfen Reinigungsmittel oder sonstige Chemikalien!
Die Montage darf nur durch geschultes Fachpersonal erfolgen!
Wird die Kamera zweckentfremdet oder nicht ordnungsgemäß montiert bzw. angeschlossen, kann keine Haftung für daraus resultierende Sach- oder Körperschäden und keine Garantie für die Kamera übernommen werden!

Montage und Ausrichtung der Kamera
- Entfernen Sie die Innensechskant Schraube (INBUS-Madenschraube) am Überwurfring.
- Schrauben Sie den Überwurfring vom Kamerafuß ab.
- Befestigen Sie den Kamerafuß an der vorgesehenen Stelle.
- Mit leichtem Druck auf die schwarze Kugel, kann die Kamera geneigt und geschwenkt werden. Achten Sie dabei auf die Markierung (Pfeil). Diese gibt die Bildoberkante vor.
- Ist die richtige Position eingestellt, schrauben Sie den Überwurfring mit Glaskuppel wieder fest.

Elektrischer Anschluss

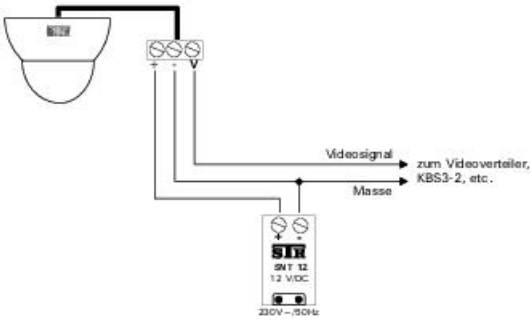

Abmessungen

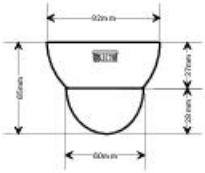

STR Elektronik Josef Schlechtinger GmbH
Auf dem Ohl 9, 57482 Wenden
Tel.: 02762 / 9316-0
Fax: 02762 / 9316-18
www.str-elektronik.de
E-Mail: info@str-elektronik.de

EX-CCD-40
Mini-Dome-Aufbau

Farb-Kamera EX-CCD-40 Mini-Dome-Vasi (Einbauversion)

Artikel-Nr.: 30499

Technische Daten
Bilaufnahme: 1/3" Sony CCD- Sensor
Spannungsversorgung: 12 V/DC
Video-Ausgang: 1 Vss / 75 Ohm
Farbsystem: PAL
Temperaturbereich: ca. -10°C bis + 50°C
autom. Tag-/Nachtumschaltung
Fixobjektiv 3,6mm
Gewicht: ca. 250g
Einbaudurchmesser: 70mm
Durchmesser aussen: 95mm
Aufbauhöhe/Einbautiefe: 33,4mm/32mm
Farbe: Weiß

Einsatzmöglichkeiten
Diese kleine, unauffällige CCTV-Farbkamera ist speziell für den Einsatz in Video-Überwachungsanlagen konzipiert. Die Montage kann in der Decke, in einer Türstation oder einem Briefkasten erfolgen. Die Kamera ist in einem robusten Alu-Druckgussgehäuse mit einer schlagfesten Acrylglas-Kuppel. Sie verfügt über ein 3,6mm Fix-Objektiv und eine autom. Blendenregelung. Um im Tagbetrieb eine optimale Farbqualität zu erhalten, ist ein IR-Sperrfilter vorgeschaltet. Bei Nachtbetrieb fährt dieser Filter beiseite und die Kamera schaltet auf Schwarz/Weiß-Bild um.

Das Gehäuse ist spritzwassergeschützt und nur bedingt für den Einsatz im Aussenbereich geeignet (maximale Luftfeuchtigkeit 95%). Das Gerät ist nicht wasserdicht! Tauchen Sie die Kamera niemals in Wasser ein!
Verwenden Sie zur Reinigung der Kamera keine scharfen Reinigungsmittel oder sonstige Chemikalien!
Die Montage darf nur durch geschultes Fachpersonal erfolgen!
Wird die Kamera zweckentfremdet oder nicht ordnungsgemäß montiert bzw. angeschlossen, kann keine Haftung für daraus resultierende Sach- oder Körperschäden und keine Garantie für die Kamera übernommen werden!

Montage und Ausrichtung der Kamera
- Schrauben Sie den Überwurfring vom Kamerafuß ab
- Befestigen Sie den Kamerafuß an der vorgesehenen Stelle
- Mit leichtem Druck auf die schwarze Kugel, kann die Kamera geneigt und geschwenkt werden. Achten Sie dabei auf die Markierung (Pfeil). Diese gibt die Bildoberkante vor.
- Ist die richtige Position eingestellt, schrauben Sie den Überwurfring mit Glaskuppel wieder fest.

Elektrischer Anschluss

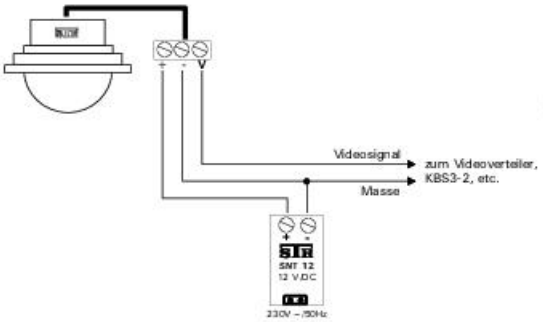

Abmessungen

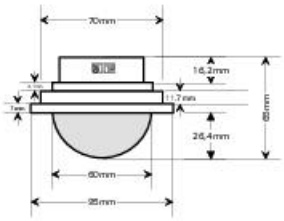

STR Elektronik Josef Schlechtinger GmbH
Auf dem Ohl 9, 57482 Wenden

Tel.: 02762 / 9316-0
Fax: 02762 / 9316-18

www.str-elektronik.de
E-Mail: info@str-elektronik.de

EX-CCD-40
Mini-Dome-Einbau

STR ELEKTRONIK

EX-CCD-50
Color-
Dome-Kamera

Artikelnr. 30497

EX-CCD-50
Dome-Kamera

Datenblatt EX-CCD 200

Artikel-Nr.: 31509

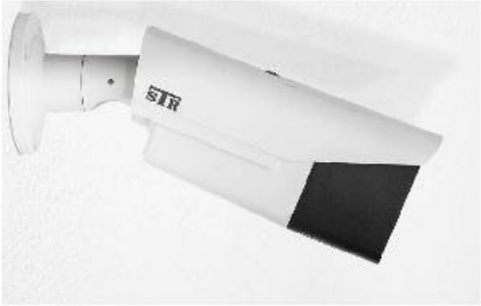

Beschreibung

Wandarm- Kamera mit professioneller Tag-/Nachtfunktion, Wassergeschützt nach IP66. Infrarot Led's zur automatischen Anpassung der Beleuchtungsstärke. Hochauflösend mit integriertem IR- Sperrfilter, automatischer Sperrfilterwechsel bei Nacht zur Aktivierung der IR- Lichttauglichkeit und Erhöhung der Lichtempfindlichkeit im s/w Betrieb.
IR- Reichweite ca. 30-40m. Varioobjektiv 2,8 - 12mm.

Geräteeigenschaften

- 2 MP CMOS- Sensor
- Farbsystem: PAL/NTSC
- Objektiv: 2,8 - 12mm
- automatische Tag-/Nachtumschaltung
- Videosignal: 1Vss, 75 Ohm
- Verschlusszeit: 1/25 s bis 1/50000s
- minimale Beleuchtungsstärke: 0 Lux (IR On)
- 42 IR- Leds
- IR- Reichweite ca. 30-40m
- für Wand- oder Deckenmontage
- inkl. Sonnendach und Wandhalterung
- Gehäusefarbe: Weiß

Technische Daten

- Versorgungsspannung: 12VDC über Schaltnetzteil SNT12
- Abmessung: L 270 x B 92 x H 89mm
- Arbeitstemperatur: -10°C bis +50°C
- Gewicht: ca. 900g

Abmessungen

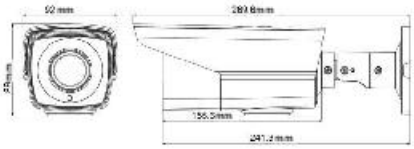

STR Elektronik Josef Schlechtinger GmbH
Auf dem Ohl 9, 57482 Wenden

Tel.: 02762 / 9316-0
Fax: 02762 / 9316-18

www.str-elektronik.de
E-Mail: info@str-elektronik.de

EX-CCD-200
Wandarm-Kamera

Archiv

EX-CCD100 Wandarm-Kamera

17.05.2024
https://www.str-elektronik.de/downloads/anleitungen-aussenkameras