Schaltpläne und Fehlersuche Adersparanlagen

Verdrahtungsplan NH 201 TT (-2) (GVS)

Haustelefon HT2001/2
(HT2001/2 GVS, mithörgesperrt)
Hörkapsel 45Ω
Mikrofon : ca. 11kΩ
S,II: Summer (15-50Ω)
ÖT: Türöffnertaster
Z,K: Zusatztaster
I,II: Sprech-/Steuerleitungen
GS: Gabelschalter,
geschlossen, wenn
Hörer abgenommen
ET: Etagenruftaster

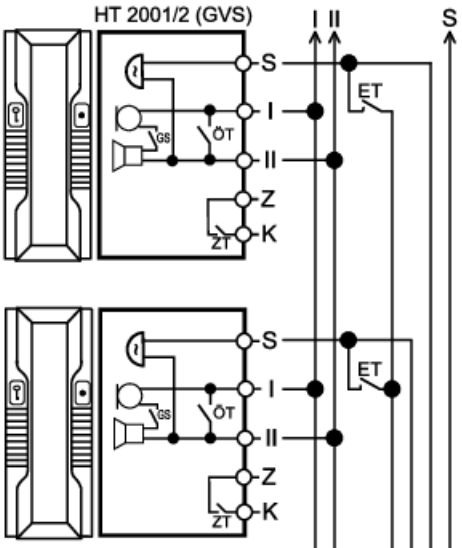

Türstation mit NH201 TT
(NH201TT GVS, mithörgesperrt)
Sprachlautstärke im Türlautsprecher mit P2 einstellbar
Türlautsprecher: 50Ω
Mikrofon: ca. 11kΩ

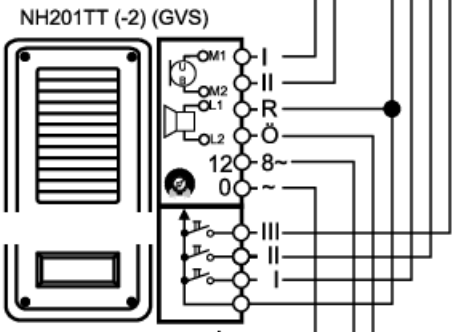

Türöffner Tö: 8-12VAC, 1A *max* (ca. 5-15Ω)

Netzgerät NTR 201
Primär: 230VAC/50Hz, F1=T 80mA
Sekundär: 8/12VAC, 1,6A *max.*, F2=T 2A

40

NH201TT

Verdrahtungsplan NH 201 TV A (-2) (GVS)

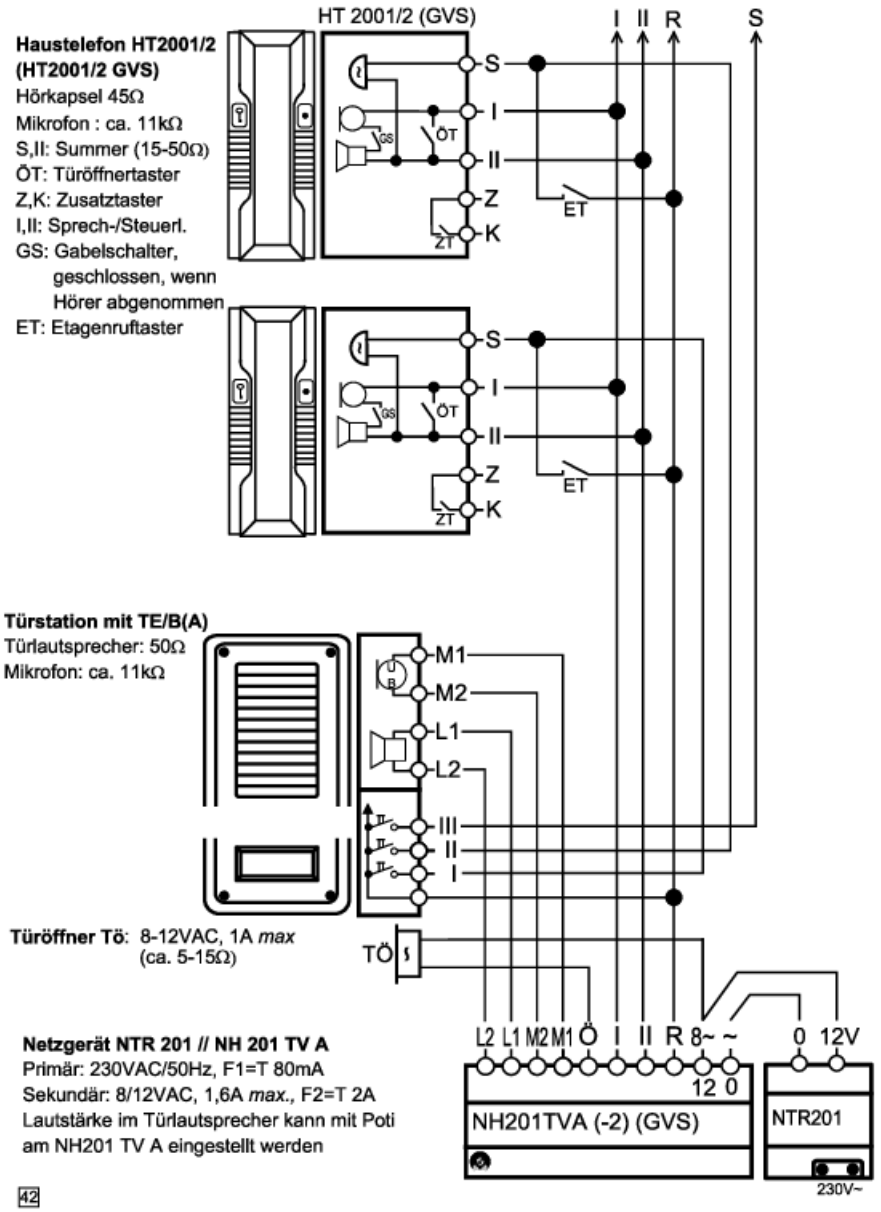

NH201TVA

Verdrahtungsplan NH 209 TT

Haustelefon
HT3009/2 (HT2009/2)
Hörkapsel 45Ω
Mikrofon : ca. 11kΩ
Summer: 15-50Ω
ÖT: Türöffnertaster
Z,K: Zusatztaster
I,II: Sprech-/Rufleitungen
GS: Gabelschalter, geschlossen, wenn Hörer abgenommen

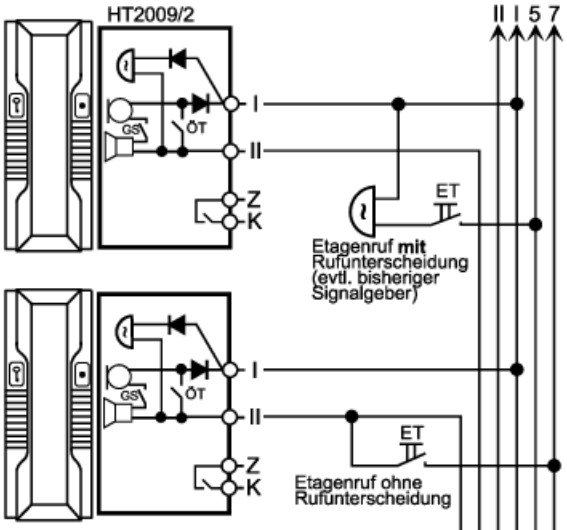

Türstation mit Diodenbrücken DZ209 (oder Mithörsperre MHS209-10)
Sprachlautstärke im Türlautsprecher mit P2 einstellbar
Sprachlautstärke im Haustelefon mit P1 einstellbar
Türlautsprecher: 16Ω
Mikrofon: ca. 11kΩ

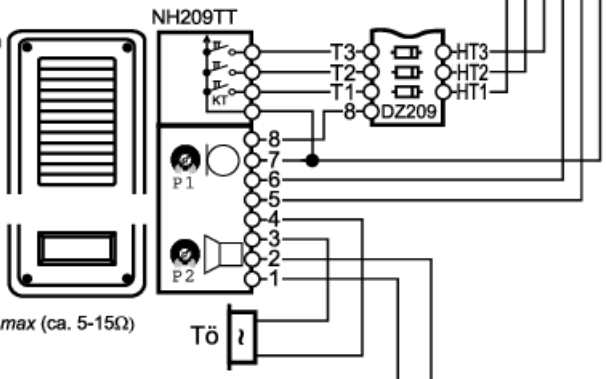

Türöffner Tö: 8-12VAC, 1A *max* (ca. 5-15Ω)

Netzgerät NTR 201
Primär: 230VAC/50Hz, F1=T 80mA
Sekundär: 8/12VAC, 1,6A *max.*, F2=T 2A

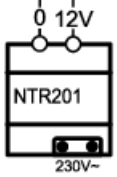

34

Verdrahtungsplan NH 209 TT ALPHA

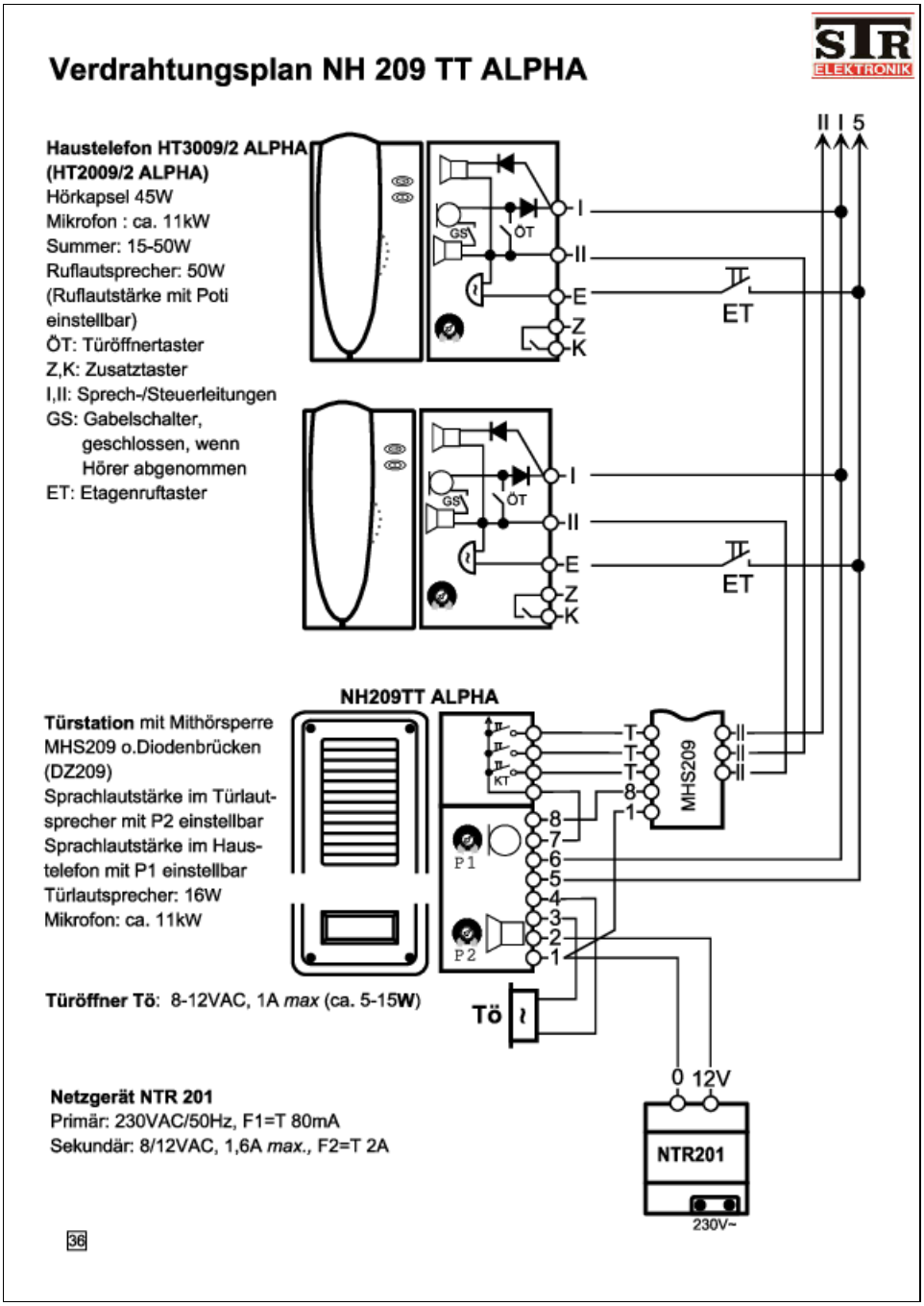

N209TT Alphaton

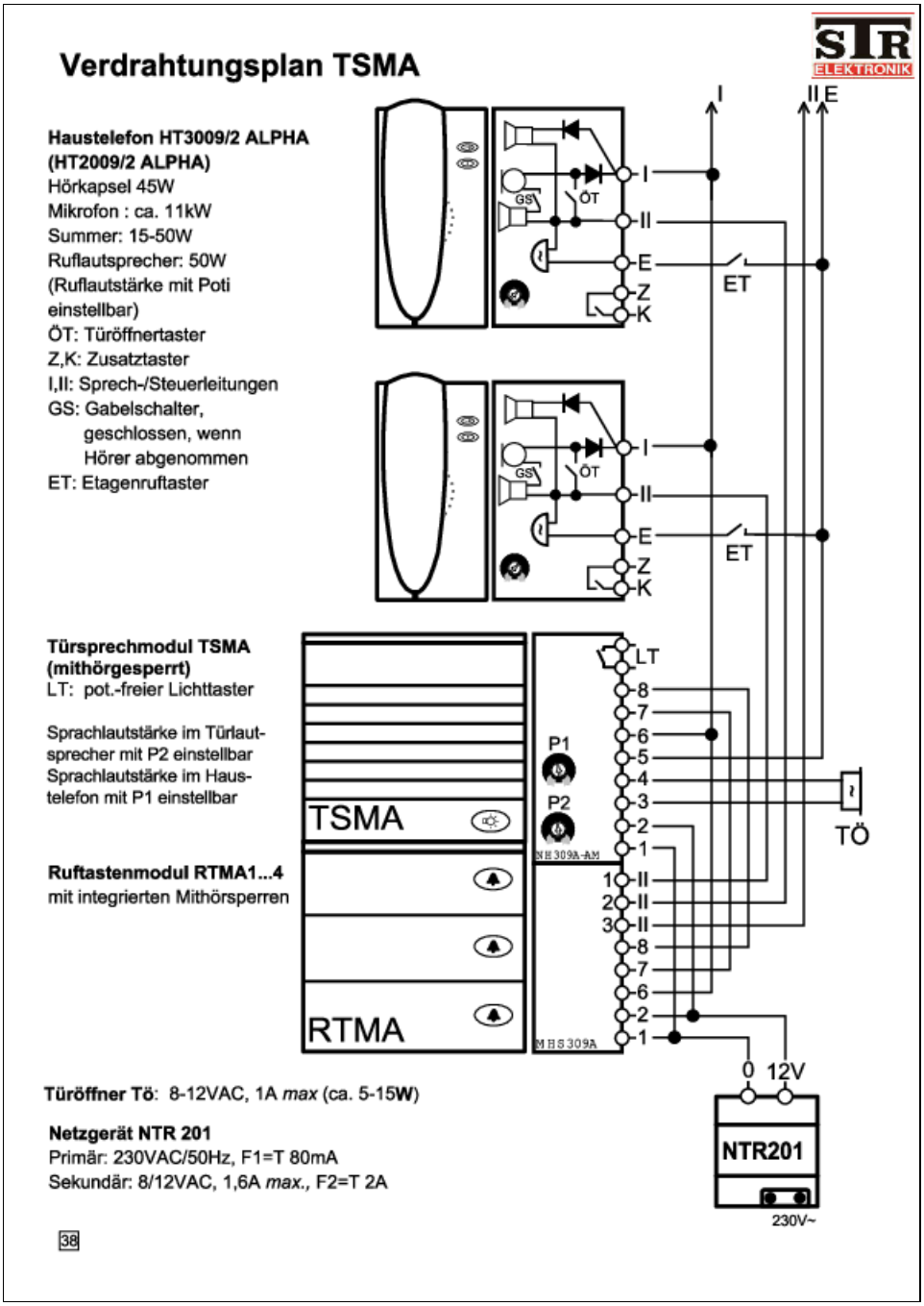

TSMA

17.05.2024
https://www.str-elektronik.de/downloads/schaltplaene-und-fehlersuche-adersparanlagen