	Artikelnr.	Beschreibung/Ausführung
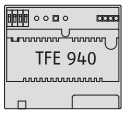	**54316**	**TFE 940 Türfreisprecheinrichtung** ▸ für Hutschienenmontage, 6 Teilungseinheiten ▸ zur Ankopplung einer Nebenstellenanlage mit a/b-Schnittstelle an eine STR-Türsprechanlage. ▸ nicht geeignet für Wechselsprech- und Aderspar-anlagen ▸ 4 einzelne Klingeleingänge ▸ ausgestattet mit einer elektronischen Sprachsteuerung ▸ Stromversorgung: 12V AC (NTR201) ▸ Maß B 107 x H 95 x T 60 mm
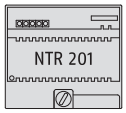	**10631**	**NTR201 Vorschalttrafo** ▸ für Hutschienenmontage, 6 Teilungseinheiten ▸ Primär 230 V ~/ 50 Hz ▸ Sekundär 8/12 V AC / 1,6 A ▸ Maß B 107 x H 95 x T 60 mm

Version 1:

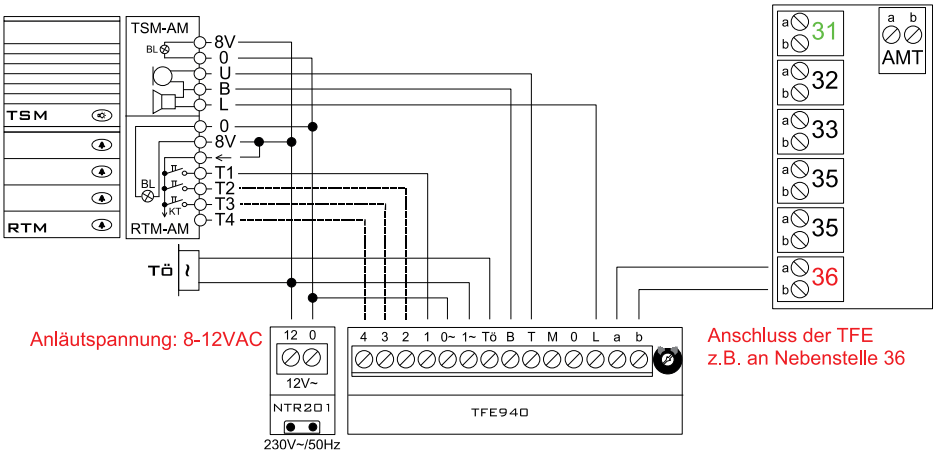
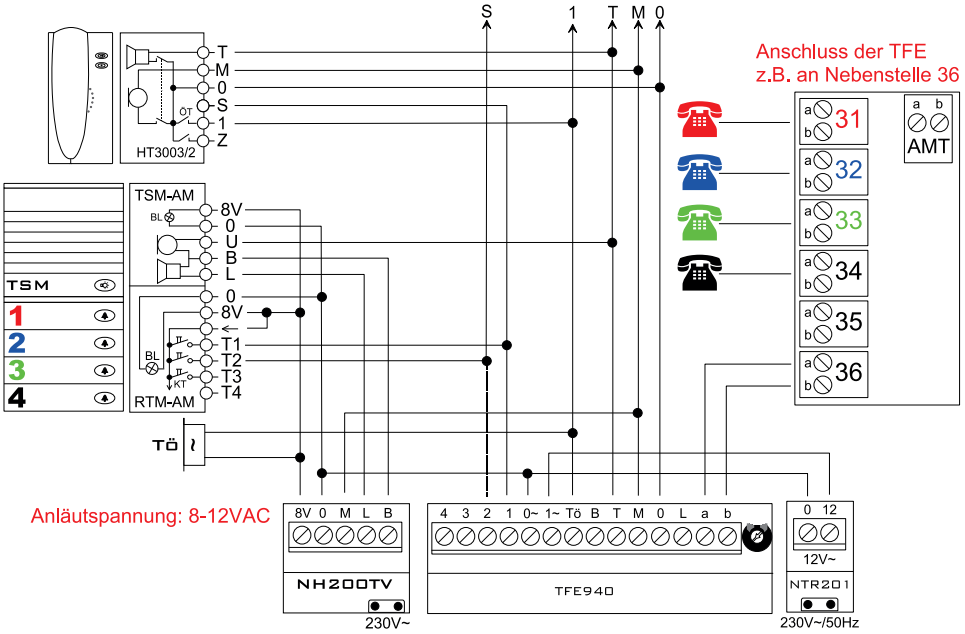
Version 2: Anschluss an eine bestehende STR-Sprechanlage parallel zum Haustelefon (z.B. HT3003/2)