Türpaneelanlagen Basic Color

Produktinformationen

Beschreibung

Hinweis: Das System "Basic Color" wurde durch das neue System "Plano ersetzt. Weitere Informationen:
fileadmin/user_upload/Produkte/Briefkästen/Plano/Downloads/STR_Flyer_Plano_Briefkasten.pdf->zum Download

Basic Color Komplettanlagen - Türseitenteil-Montage

- Postgut liegend, rückseitige Entnahme
- Frontplatte nach Maßvorgaben
- Einwurfklappe mit Griffleiste
- Einwurföffnung 250 x 32 mm
- schräges Brieffach
- Maß Brieffach B 300 x H 110 x T 260 mm
- Fronten Aluminium pulverbeschichtet
- Gehäuse Stahlblech pulverbeschichtet
- Technikfächer mit Jalousie-Sprechgitter und Wipptaster (Kunststoff)
- Namensschildbeleuchtung LED weiß (bitte gesondert bestellen)
- Fronten und Gehäuse Qualitätsstahlblech verzinkt und pulverbeschichtet
- Unterputz-Profilverkleidung Aluminium pulverbeschichtet
- Standardfarben RAL 9016 weiß und RAL 8077 dunkelbrau, Sonderfarben auf Wunsch
- optionale Schriftblenden für Beschriftungen wie Hausnummern, Projektnamen, Gebäudeteile, Etagen etc. können optional mit hochpräziser Laserbeschriftung, CNC-Gravuren oder Siebdruck sowie z. T. als Durchbruchgravuren realisiert werden

Das System
Basic Color ist das flexible Standard-Briefkastensystem mit farblich beschichteten Fronten. Neben den Standardfarben ist auch die Ausführung in projektbezogenen Sonderfarben möglich. Die zahlreichen Ausführungen mit verschiedenen Breiten, Höhen und Tiefen, Elemente für senkrechte und waagerechte Postgutaufnahme, Frontentnahme und Durchwurfentnahme sowie umfassende Möglichkeiten der Integration von Beschriftungen, Infokästen und Technik für Gebäudekommunikation und -sicherheit ermöglichen eine sehr flexible, modulare Planung von Briefkastenanlagen. Das klassiche Erscheinungsbild ordnet sich zurückhaltend fast jedem Gebäudecharakter unter. Das modulare Konzept ermöglicht schnelle Lieferzeiten und günstige Preise.

Einsatzbereiche
Auf Grundlage eines flexiblen Systems aus Gehäusemodulen, Profilrahmen und Funktionselementen können kleine wie große Anlagen je nach Bedarf konfiguriert werden. Briefkastenanlagen mit pulverbeschichteten Fronten kommen überwiegend im budgetorientierten Geschoss- und Siedlungswohnungsbau zum Einsatz, ermöglichen aber auch die Umsetzung farblicher Gestaltungsmöglichkeiten. Basic Color umfasst Lösungen für wandorientierte Unterputz- oder Aufputzmontage sowie als Stand- oder Türseitenanlage. Selbstverständlich integrieren STR und Lippert auch hier Technikkomponenten für Türkommunikation und Zutrittskontrolle komplett montiert schon ab Werk und stellen so ein einwandfreies Zusammenspiel sicher.

Basic Color Türseitenteil-Montage

Montagearten

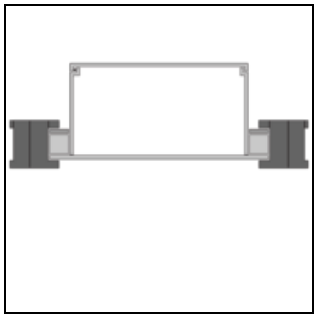

Briefkästen Türpaneel

Produktvarianten

reite 280 kurz

nlagen mit liegender/waagerechter Postgutaufnahme und rückseitiger Entnahme (Postdurchwurf). achbreite 280 mm, Fachhöhe 120 mm, Fachtiefe 290 mm (kurze Ausführung). Eine Übersicht aller erfügbaren Modulmaße enthält das Planungsraster unter Downloads.

reite 280 tief

nlagen mit liegender/waagerechter Postgutaufnahme und rückseitiger Entnahme (Postdurchwurf). achbreite 280 mm, Fachhöhe 120 mm, Fachtiefe 395 mm (tiefe Ausführung). Eine Übersicht aller erfügbaren Modulmaße enthält das Planungsraster unter Downloads.

reite 300 schräg

nlagen mit liegender/waagerechter Postgutaufnahme und rückseitiger Entnahme (Postdurchwurf). achbreite 300 mm, Fachhöhe 110 mm, Fachtiefe 260 mm schräg nach hinten abfallend. Eine Übersicht ller verfügbaren Modulmaße enthält das Planungsraster unter Downloads.

reite 360 Big

nlagen mit liegender/waagerechter Postgutaufnahme und rückseitiger Entnahme (Postdurchwurf). achbreite 360 mm (breite Ausführung), Fachhöhe 120 mm, Fachtiefe 285 mm. Eine Übersicht aller erfügbaren Modulmaße enthält das Planungsraster unter Downloads.

Sprechanlagen

Erweiterungen