Türpaneelanlagen Basic Color

Produktinformationen

Beschreibung
Basic Color Türpaneel-Briefkastenanlagen
- für den Einbau in Türseitenteilanlagen
- als komplette Anlagen in Standardkonfigurationen und -farben oder individuell geplant und gefertigt, Front gemäß Maßvorgabe
- Postgut liegend, rückseitige Entnahme
- ein Namensschild unter der Einwurfklappe
- optional mit zweitem Namensschild und optionaler Einlage für "Werbung ja/nein"
- Anlagen mit oder ohne Technikfach
- optionale Technikfächer zur Ausrüstung mit Sprechanlagen bzw. elektronischer Zutrittskontrolle, auch komplett ab Werk
- Technikfächer mit robustem Aluminiumprofil-Sprechgitter und Aluminum-Kombitaster (Rahmen lackiert)
- Namensschildbeleuchtung LED weiß (bitte gesondert bestellen)
- Komponenten für Systemtechnik auf Wunsch komplett vormontiert
- Technikfächer mit Jalousie-Sprechgitter und Wipptaster (Kunststoff)
- Namensschildbeleuchtung LED weiß (bitte gesondert bestellen)
- Fronten Aluminium pulverbeschichtet
- Gehäuse Qualitätsstahlblech verzinkt und pulverbeschichtet
- Standardfarben RAL 9016 weiß, RAL 7016 anthrazitgrau und graumetallic
- optionale Schriftblenden für Beschriftungen wie Hausnummern, Projektnamen, Gebäudeteile, Etagen etc. können optional mit hochpräziser Laserbeschriftung, CNC-Gravuren oder Siebdruck sowie z. T. als Durchbruchgravuren realisiert werden

Das System
Basic Color ist das flexible Standard-Briefkastensystem mit farblich beschichteten Fronten. Neben den Standardfarben ist auch die Ausführung in projektbezogenen Sonderfarben möglich. Die zahlreichen Ausführungen mit verschiedenen Breiten, Höhen und Tiefen, Elemente für senkrechte und waagerechte Postgutaufnahme, Frontentnahme und Durchwurfentnahme sowie umfassende Möglichkeiten der Integration von Beschriftungen, Infokästen und Technik für Gebäudekommunikation und -sicherheit ermöglichen eine sehr flexible, modulare Planung von Briefkastenanlagen. Das klassiche Erscheinungsbild ordnet sich zurückhaltend fast jedem Gebäudecharakter unter. Das modulare Konzept ermöglicht schnelle Lieferzeiten und günstige Preise.

Einsatzbereiche
Auf Grundlage eines flexiblen Systems aus Gehäusemodulen, Profilrahmen und Funktionselementen können kleine wie große Anlagen je nach Bedarf konfiguriert werden. Briefkastenanlagen mit pulverbeschichteten Fronten kommen überwiegend im budgetorientierten Geschoss- und Siedlungswohnungsbau zum Einsatz, ermöglichen aber auch die Umsetzung farblicher Gestaltungsmöglichkeiten. Basic Color umfasst Lösungen für wandorientierte Unterputz- oder Aufputzmontage sowie als Stand- oder Türpaneelanlage. Selbstverständlich integrieren STR und Lippert auch hier Technikkomponenten für Türkommunikation und Zutrittskontrolle komplett montiert schon ab Werk und stellen so ein einwandfreies Zusammenspiel sicher.

Montagearten

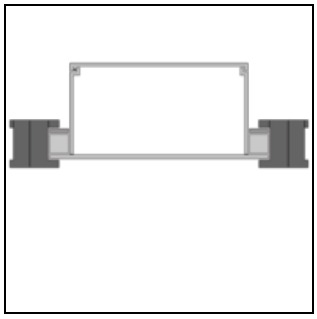

Briefkästen Türpaneel

Material und Oberflächen

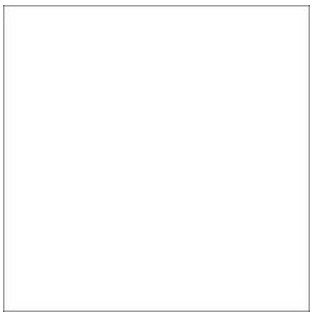

RAL9016 weiß

RAL7016 anthrazit

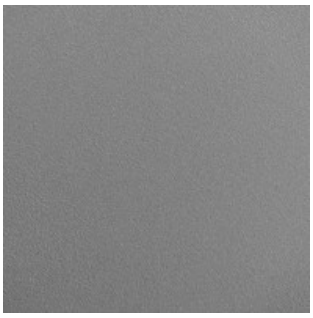

graumetallic

RAL nach Karte

Sprechanlagen

Audio-Telefonaufschaltung

KDL-AB

Erweiterungen

Zubehör

Schild AV-L1

Werbung, nein danke

Werbung, ja bitte

Einlage für Werbung AV-L1

Downloads

BasicColor Planungsraster 2.42 MB

BasicColor Serviceformular 0.11 MB

Flyer BasicColor Tuerpaneel schräg 0.28 MB

Flyer BasicColor Tuerpaneel schmal 0.33 MB

Flyer BasicColor Tuerpaneel 0.28 MB

Flyer BasicColor Tuerpaneel tief 0.34 MB

BasicColor Zubehör 0.43 MB

Broschüre Eingangsgestaltung 11.09 MB